Արտածման Ա1 համակարգ
Կտրվածք 1-1
Մ 1:100

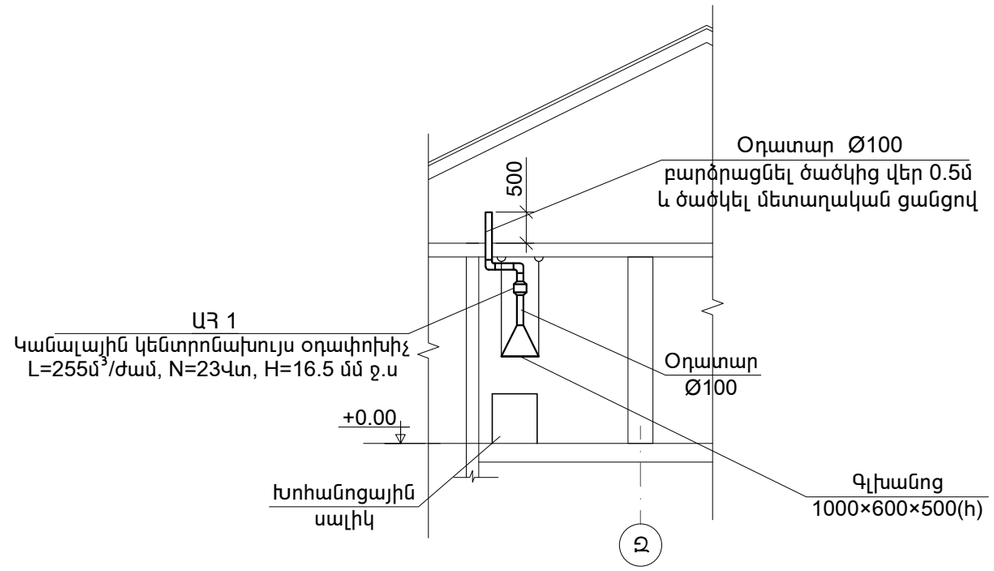

Արտածման Ա4, Ա5 համակարգեր

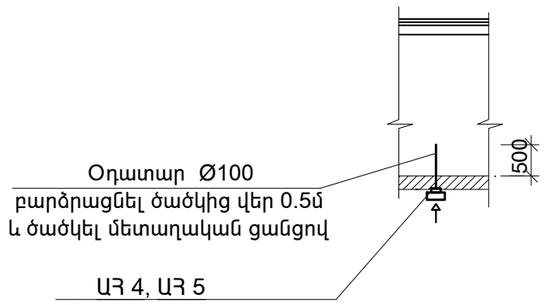

Արտածման Ա2, Ա3 համակարգեր

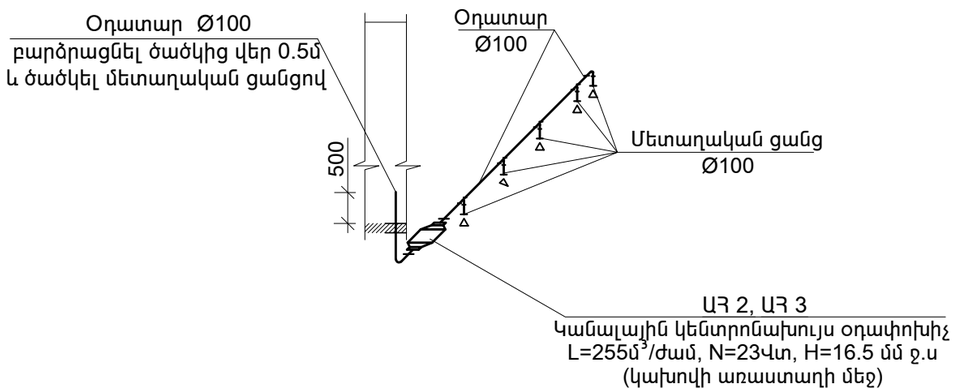

Ծանոթություն

Բոլոր օդատարները բարձրացվում են ծածկից վեր 0.5մ (տանիքի տակ), ջերմամեկուսացվում են նրբաթիթեղապատ հանքաբամբակով δ=40մմ և ծածկվում մետաղական ցանցով: Տանիքում գոյություն ունեն պատուհաններ, որոնք ապահովում են օդի արտածումը:

Ծրագրի առաջադրանք՝ TAT-04				Դաշտաքարի մանկապարտեզի կառուցում			
				Օդափոխություն	ՓՈՒԼ	ԹԵՐԹ	ԹԵՐԹԵՐ
					ԱՆ	Օ-3	3
Նախագծ.	Ա. Թորոսյան			Օդափոխության արտածման համակարգի սխեմաներ	INTER energia	ԻՆՏԵՐ էներգիա ՍՊԸ	
Պաշտոն	Ազգանուն	Ստորագր.					